Druckbegrenzungsventil - direktgesteuert

Verstellsicherung mit Kontermutter

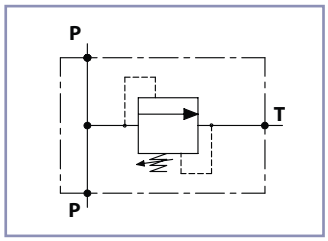

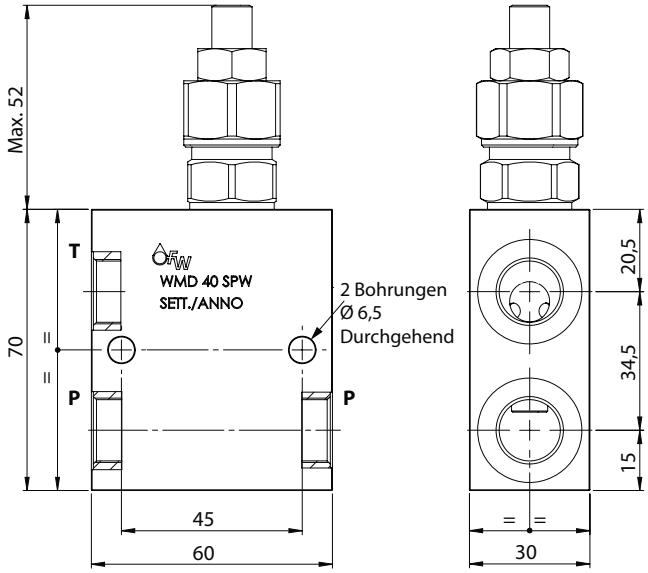

Druckverlust

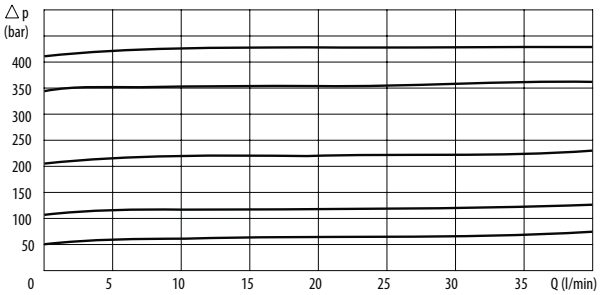

Anschluss-gewinde P -T - Reg	Bestell-Nr.	Bezeichnung	Max. Volumenstrom l/min	Einstellbereich bar	Max. Druck bar	Material Körper	Gewicht Alu
3/8"	205-041-01000	WMD40-3/8-S-05 SPW	40	5 - 55	250	Alu	0,45
3/8"	205-041-01100	WMD40-3/8-S-10 SPW	40	25 - 110	250	Alu	0,45
3/8"	205-041-01200	WMD40-3/8-S-20 SPW	40	50 - 215	250	Alu	0,45
3/8"	205-041-01300	WMD40-3/8-S-35 SPW	40	100 - 350	250	Alu	0,45

Die Inhalte der Seiten wurden mit größter Sorgfalt erstellt. Für die Richtigkeit, Vollständigkeit und Aktualität der Inhalte können wir jedoch keine Gewähr übernehmen.
Nachdruck bzw. Kopie, auch auszugsweise, der Inhalte, Grafiken und Fotos ist ohne ausdrückliche Zustimmung der Geschäftsführung unzulässig.
Die angegebenen technischen Daten und Abmessungen sind nicht bindend. Wir behalten uns das Recht vor, jederzeit und ohne Ankündigung, Änderungen vorzunehmen.

Druckbegrenzungsventil - direktgesteuert

Verstellung mit Handrad

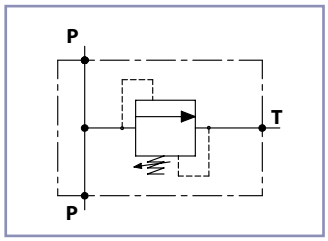

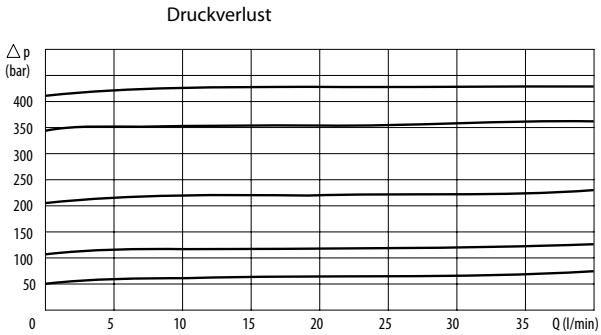

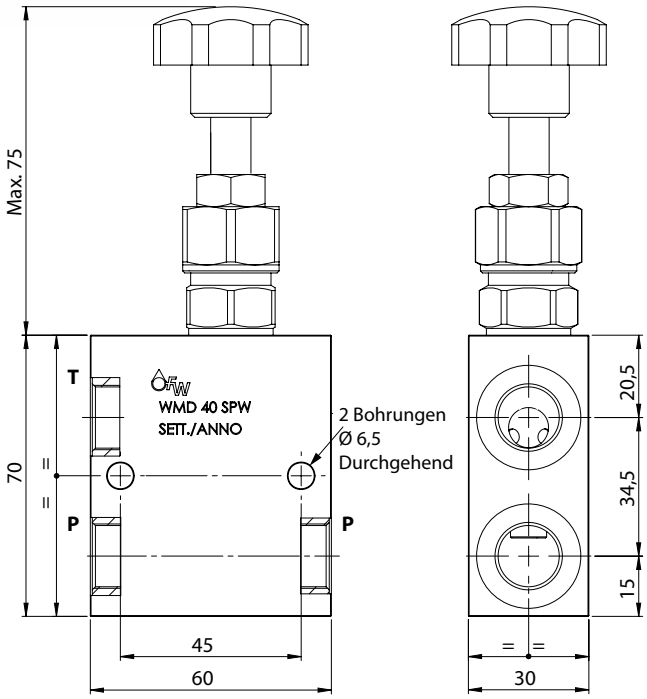

Anschluss-gewinde P -T - Reg	Bestell-Nr.	Bezeichnung	Max. Volumenstrom l/min	Einstellbereich bar	Max. Druck bar	Material Körper	Gewicht Alu
3/8"	205-041-01050	WMD40-3/8-V-05 SPW	40	5 - 55	250	Alu	0,45
3/8"	205-041-01150	WMD40-3/8-V-10 SPW	40	25 - 110	250	Alu	0,45
3/8"	205-041-01250	WMD40-3/8-V-20 SPW	40	50 - 215	250	Alu	0,45
3/8"	205-041-01350	WMD40-3/8-V-35 SPW	40	100 - 350	250	Alu	0,45

Die Inhalte der Seiten wurden mit größter Sorgfalt erstellt. Für die Richtigkeit, Vollständigkeit und Aktualität der Inhalte können wir jedoch keine Gewähr übernehmen.
Nachdruck bzw. Kopie, auch auszugsweise, der Inhalte, Grafiken und Fotos ist ohne ausdrückliche Zustimmung der Geschäftsführung unzulässig.
Die angegebenen technischen Daten und Abmessungen sind nicht bindend. Wir behalten uns das Recht vor, jederzeit und ohne Ankündigung, Änderungen vorzunehmen.